Zásuvky vstavané IP44 - 16 A/32 A - bezskrutkové - rovné
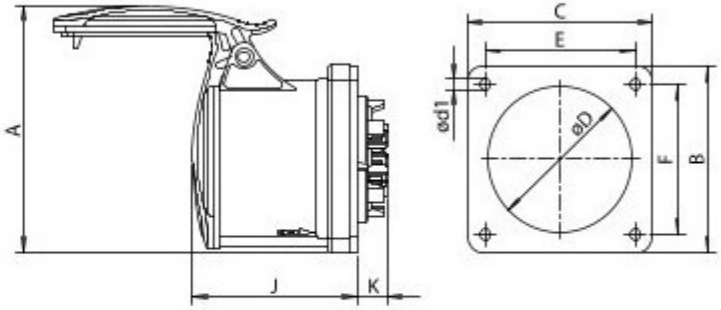
			Rozmery (mm)								
Amp	Póly	Obj. čísla	A	B	C	ø d1	ø D	E	F	J	K
16	5	103674	99	75	75	4,2	58	60	60	66	12
32	5	103676	112	75	75	4,2	63	60	60	77	21